GeN2™ Light

OTIS

Ingeniería Inteligente

El Gen2•Ligth es constituido por componentes destinados a un ofrecer excelente desempeño y un estándar mundial de eficiencia energética.

50%
más pequeña

Compacta, mas com alto desempenho

El uso de innovadoras cintas planas nos permitió rediseñar componentes-clave en una máquina compacta e integrada. La máquina sin engranajes y con imán permanente es más eficiente y 50% más pequeña que las convencionales. Además, no requiere lubricación adicional, eliminando la necesidad de almacenamiento, limpieza y descarte de residuos peligrosos.

Hasta
75%
en ahorro de energía

Regeneración de energía

Redirige el exceso de energía hacia el edificio a través de la red eléctrica utilizando la tecnología regenerativa del ReGen•Drive, que ofrece hasta un 75% de ahorro en el consumo de energía del elevador y produce energía limpia, que minimiza el impacto sobre el sistema eléctrico del edificio.

20%
más livianas que los cables

Fuerza

Las cintas planas y más livianas eliminan la necesidad de lubricación. Nuestro sistema Pulse garantiza la integridad de las cintas y economiza el tiempo de inactividad de la operación.

Cabina Otis Solution Flex

Cabina Exclusiv

Cabina Style - Blanca

Botoneras de piso

S501

S411

S421

Indicador de sentido de movimiento

S611 (sem gongo)

S616 (com gongo)

Fácilmente visible desde el piso cuando la cabina para y la puerta se abre, informa el sentido en que la cabina viajará.

Señalización de piso

S518

Linterna con gong (vertical).
Flechas con scroll
Instalación: marco de la puerta

Indicador de posición

Display con indicador de posición y movimiento.

S-333

Nota:
El color de los indicadores será el mismo color de los botones.

Botones

Botones redondos de plata con inserciones en acabado de acero inoxidable cepillado con el fondo y alfanuméricos grabaciones esmerilado y Braille en negro. anillo de iluminación rojo.

S-582

Techos decorativos

Clean Led

Techo de chapa de acero pre-pintado blanco
Y la lámpara de LED de solapamiento (AC-400).

Passamanos

Pasamanos en la opción de acero pintado en negro o en color natural aluminio anodizado (con soportes negros).

D13

AC-250 Panel inferior
AC-260 El panel lateral (POC opuesta)

NM-313 Los ascensores Gen2 luz pueden adaptarse para satisfacer las normas de accesibilidad.

Otis Elevator Company es la mayor compañía del mundo en fabricación y prestación de servicios para productos que transportan personas, incluyendo elevadores, escaleras y aceras móviles.

Fundada hace más de 160 años por el inventor del elevador de seguridad, Otis ofrece productos y servicios en más de 200 países y territorios y mantiene más de 1,9 millón de elevadores y escaleras eléctricas en todo el mundo.
Otis es parte de United

Technologies Corp, suministradora líder de sistemas para las industrias Aero espacial y de construcción en todo el mundo. Para más informaciones, visite www.otis.com o siga @OtisElevatorCo
en el Twitter.

OTIS
United Technologies

www.otis.com
MKTNE-059
©2016 Otis Elevator Company

OTIS

Velocidad de 1,0m/s

1. ELEVACION DEL HUECO

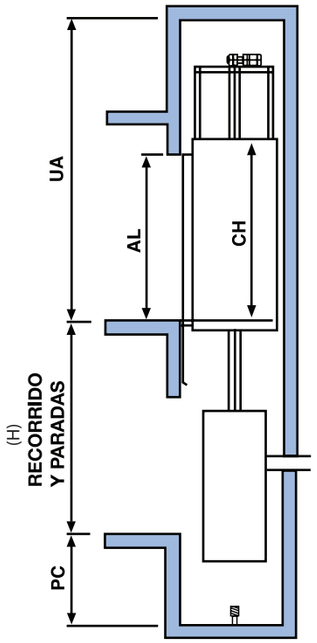

Pass.	Vel. (m/s)	H (máx) (m)	Nº de Paradas (máx)	CH - Altura da Cabina (mm)	UA - Última Altura (mm)(2)	PC. (mm)(1)
6	1	54(1)	20	2.200	3.560(4)	1.100(2)
7						
8						
9						
10						
12						
13						

Ultima altura
Cuando la última altura sea mayor que 4200 mm, el cliente deberá construir vigas para la fijación de los ganchos requerido para el proceso de instalación a una altura de 4200 mm por encima del nivel del tope terminal superior.

La distancia máxima entre las paradas (m)
12m (limitación del drive)
11 m (límite de NBR 16042: 2012 que no hay necesidad de que la puerta de emergencia entre los pisos)

Distancia mínima entre paradas (mm)	
Con entradas en el mismo lado	Limitado por el espacio libre necesario para la instalación las puertas de los rellanos. Véase el punto 5.2.

En la parte inferior así puede no ser espacio accesible para las personas.

Los valores de la última altura y así se indica son el mínimo necesario para la instalación equipos que cumplan los requisitos de autorizaciones NBR 16042 y WWJSSS.

Notas:

Los esfuerzos resultantes en la estructura de la caja serán informados en la planta de montaje:

(1) La distancia máxima de 54.00 metros.

(2) El pozo debe ser 1,400 mm para la siguiente condición:

a) Ruta más de 45 metros y capacidad de 1000 kg.

(3) Donde la profundidad del pozo es mayor que el hormigón pilastras recomendado predecir (hecho por el cliente) a el apoyo a las guías de apoyo y parachoques.

(4) Cuando HD es superior a la indicada (**** max) (ver tablas 3.2) añadir 200 mm a la UA indicó.

(5) Por último momento especial para proteger altura de 1000 mm del cuerpo (ver LMR-05).

2. PLANTA DE HUECO - PORTA PRIMA/AT120

Como muestra la mano derecha - En lugar de la mano izquierda

Puerta de apertura lateral
Una entrada

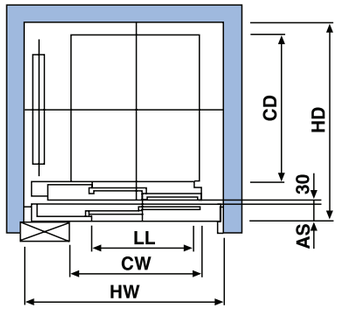

Puerta de apertura central
Una entrada

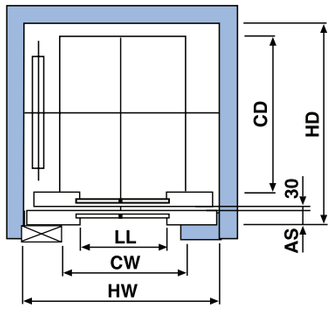

Puerta Prima / AT120										
		Pass.	Larg. (LL)	Cabina (dimensiones internas)			apERTURACaja				
							HW			HD[4]	
				CW	CD	ÁREA (m^2)	MP[5]	Recom.[1]	Máx	MP[5]	Máx[3]
Abertura	Lateral	6D	800	1000	1250	1,25	1500	1550	1990	1600	2325
		7D	800	1000	1300	1,30	1500	1550	1990	1650	2375
		8D	800	1100	1400	1,54	1590	1640	2090	1750	2475
			900				1650	1690			
		9D	800	1100	1450	1,59	1590	1640	2090	1800	2525
			900				1650	1690			
		10D	800	1100	1600	1,76	1680	1700	1970	1950	2675
			900						2000		
		10W	800	1350	1400	1,89	1930	1970	2256	1750	2475
			900								
		12W	800	1400	1500	2,10	1980	2000		1850	2575
			900								
		13D	800	1100	2100	2,31	1680	1700	1970	2450	3175
			900						2000		
	Central[2]	6D	800	1000	1250	1,25	1780	1830	1990	1555	2325
		7D	800	1000	1300	1,30			1990	1605	2375
		8D	800	1100	1400	1,54			2090	1705	2475
			900				1960	2010	2090		
		9D	800	1100	1450	1,59	1780	1830	2090	1755	2525
			900				1960	2010			
		10D	800	1100	1600	1,76	1785	1810	2000	1905	2675
			900				1970	2010	2080		
		10W	800	1350	1400	1,89	1930	1970	2256	1705	2475
			900				1980	2000			
		12W	800	1400	1500	2,10	1970	2000		1805	2575
			900				1990	2025	2340		
		13D	800	1100	2100	2,31	1785	1810	2000	2405	3175
			900				1970	2010	2080		
		13W	900	1600	1400	2,24	2170	2200	2500	1705	2475

Dimensiones en mm y áreas en m^2

2. PLANTA DE HUECO - PORTA PRIMA/AT120 (CONTINUACIÓN)

Notas:

1. menor que el mínimo recomendado debe estar a plomo (véase el apartado 3.1).

2. abrir las puertas centrales no están centralizados con el coche.

3. Para HD superior a la indicada, se añaden 200 mm de dimensión de altura Última (AU) de 3,3.

4. Dimensión Informado HD es para puertas de piso instalado de antemano alféizar. Con puertas de piso instalado en la sala (no hacia adelante alféizar) Tamaño de HD se puede reducir en una cantidad igual a la indicada tabla a continuación:

Puertas (tipo)	Apertura	Reducción en HD
PRIMA	Lateral	155
	Central	110

5. MP indica que el valor expresado es considerado como el prumado mínimo (véase el apartado 3.1).

Pasageros	Peso máximo adicional (Kg) Incluyendo recubrimiento de baja piso
6	100
7	110
8	120
9	130
10	140
12	150
13	165

www.otis.com